Kollektion Una

Sitzmöbel mit schlanker Stahlkonstruktion

und schmaler Holzlattung

farbige Tischchen mit HPL- Platten

À

À

Rundbank mit Tischchen
Sitzgruppen mit Drehsesseln

NEY FreiraumObjekte GmbH
Dresden 01157 Adalbert-Stifter-Weg 14 T. 0351 421 20 40 E. info@freiraumobjekte-ney-gmbh.de

Hockerbänke

RB
Rundbank mit Einzellehnen und Tischchen

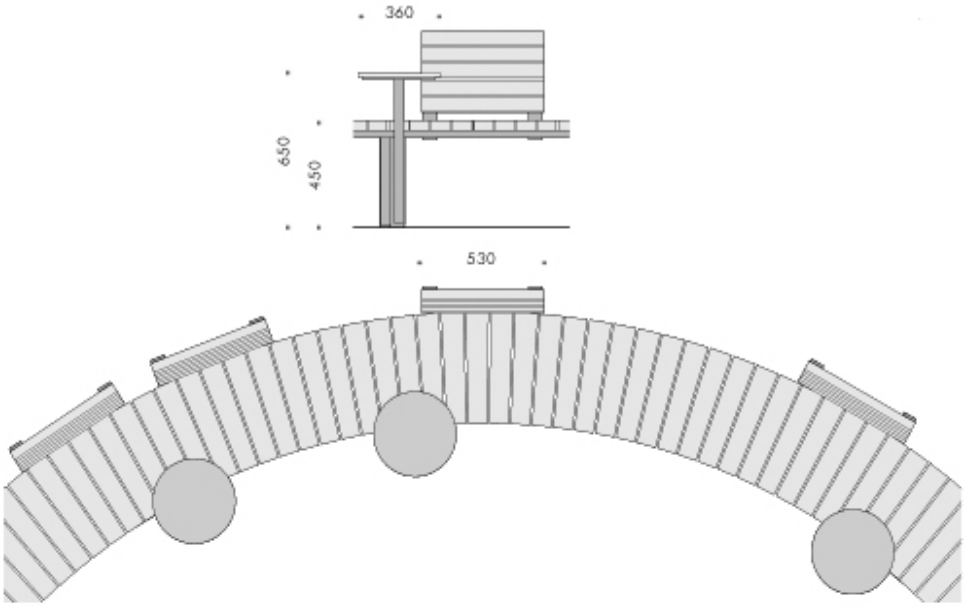

SG
Sitzgruppe

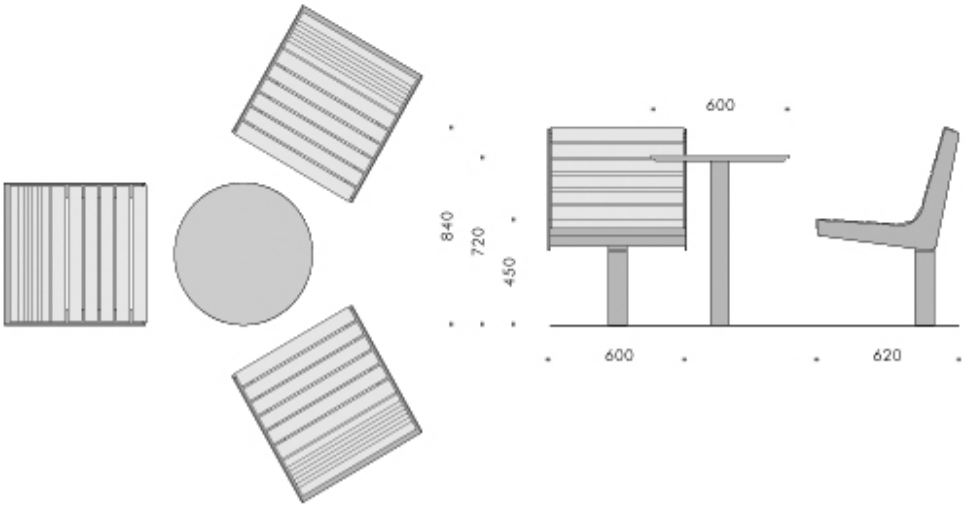

Material:

Lattung Hartholz oder Lärche geölt oder lasiert
Varianten zu Holzart und Farbgebung auf Anfrage

alternativ Kunststofflatten

NEY FreiraumObjekte GmbH
Dresden 01157 Adalbert-Stifter-Weg 14 T. 0351 421 20 40 E. info@freiraumobjekte-ney-gmbh.de

Kollektionen

Farbe nach Wahl aus der Anbieterkollektion
Unterkonstruktion mit gelaserten Seitenteilen

Füße Stahlrohr auch drehbar

Stahl feuerverzinkt

optional pulverbeschichtet Farbe frei wählbar

Lieferung und Montage:

Lieferung fertig montiert

Befestigung auf bauseitigen Fundamenten

urheberrechtlich geschützt

NEY FreiraumObjekte GmbH
Dresden 01157 Adalbert-Stifter-Weg 14 T. 0351 421 20 40 E. info@freiraumobjekte-ney-gmbh.de